## ԿՏՐՎԱԾՔ 1-1

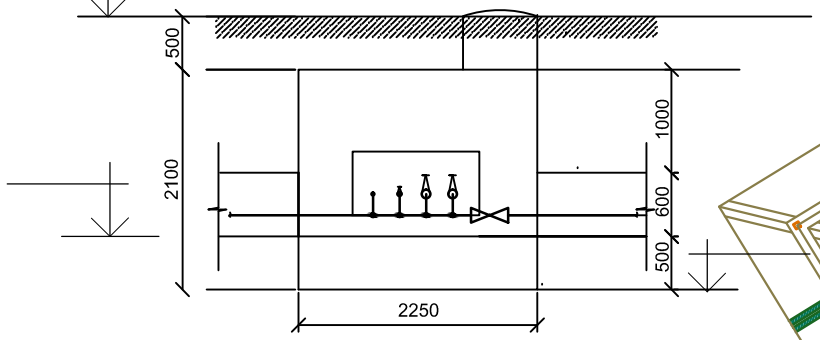


## ՁՀ-1
տեսակ 1

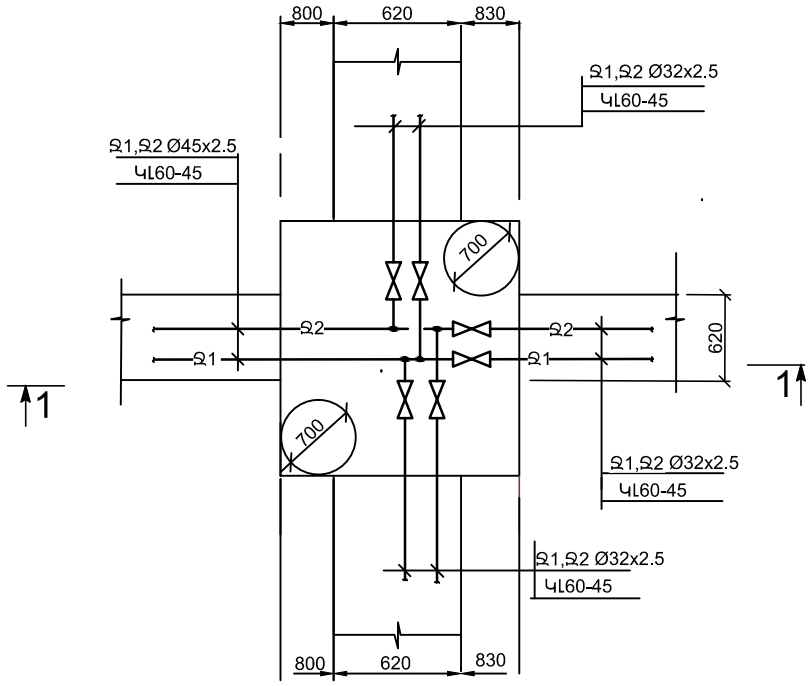


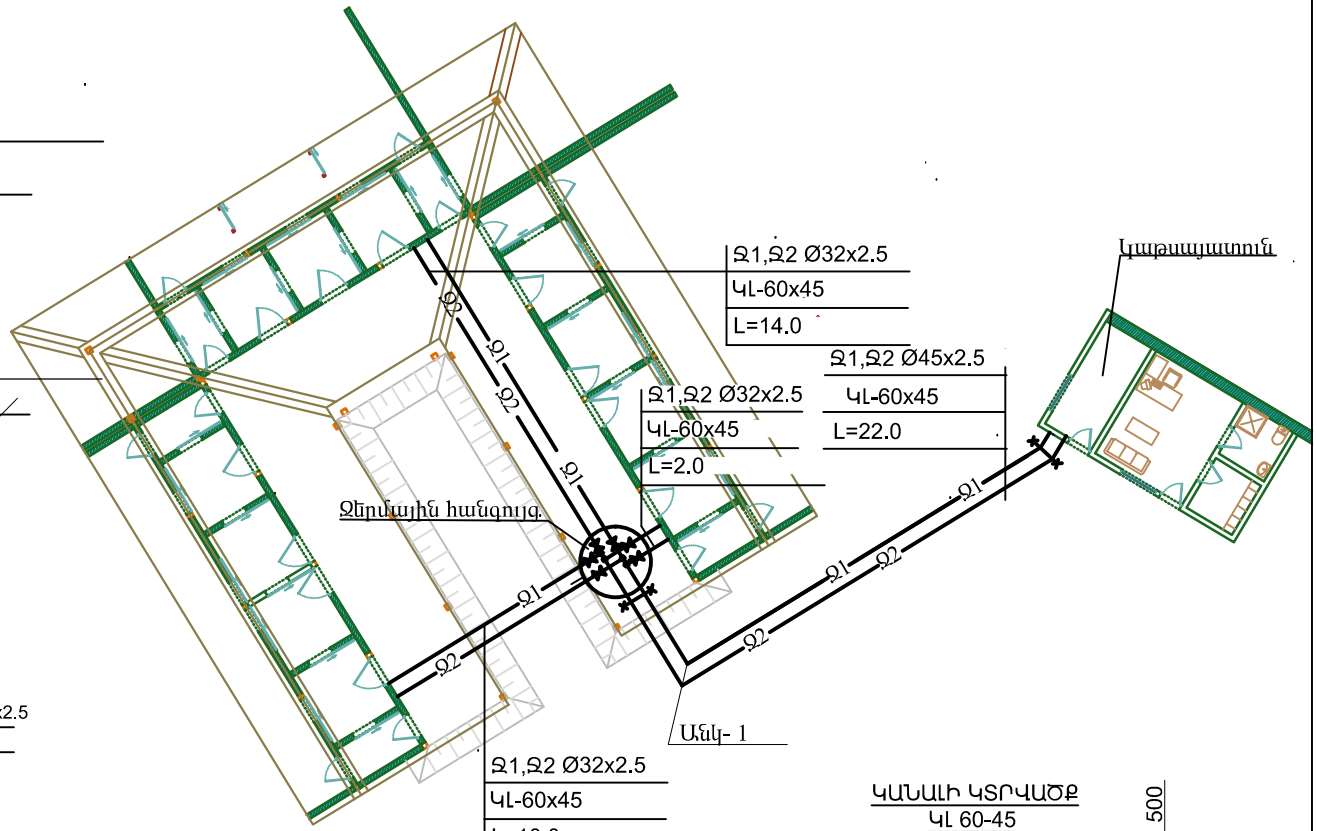


## ԿԱՆԱԼԻ ԿՏՐՎԱԾՔ
ԿԼ 60-45

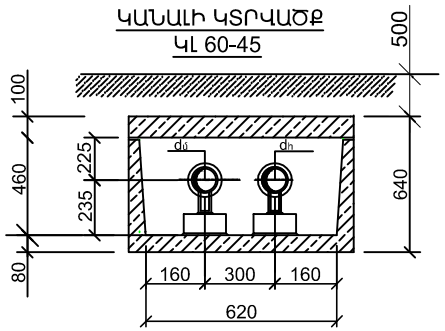


| Չափ.մ. | Մաս.թ. | Թերթեր | Փաստ. | Ստորագր. | Ամսաթիվ | Երևանի քաղաքապետարան /N ԵՔ-ԲՀՀԱՇՁԲ-16/ | | | |
|---|---|---|---|---|---|---|---|---|---|
| | | | | | | | | | |
| ՆԳՀ | | Հ. Հովսեփյան | | | | Երևանի կենդանաբանական այգու կենդանիների նոր կարանտինի նախագիծ | Էտապ | Թերթ | Թերթեր |
| Նախագծեց | | Ս. Սահակյան | | | | | ԱՆ | ՁՑ- 3 | 3 |
| | | | | | | ՋԵՐՄԱՄԱՏԱԿԱՐԱՐՈՒՄ ՄՈՆՏԱԺԱՅԻՆ ՍԽԵՄԱ, ՋԵՐՄԱՅԻՆ ՀԱՆԳՈՒՅՑ ԿԱՆԱԼԻ ԿՏՐՎԱԾՔ | <<Սուֆետ>> ՍՊԸ | | |